Magistrát města Karlovy Vary, U spořitelny 2
Obnova el.inst. silno a slaboproudých rozvodů

# Rozvaděč RH

| | |
|---|---|
| TYP PROVEDENÍ: | 1. POLE - Skříňový rozvaděč TriLine R, velikost 8-1913mm, š/hl 864/425mm, podstavec RSR<br>2. POLE - Skříňový rozvaděč TriLine R, velikost 8-1913mm, š/hl 1114/425mm, podstavec RSR |
| KRYTÍ: | IP30/20 |
| OBSLUHA: | Osobami poučenými |
| PŘÍVOD : | Spodem |
| VÝVODY: | Horem |

**POZNÁMKA:**

Napěťová soustava:
3+NPE stř. 50Hz, 230/400V, TN-C-S

Ochrana před nebezpečným dotykem neživých částí
dle ČSN 33 20000-4-41 ed. 2:
při poruše - automatickým odpojením
doplňková ochrana - proudovými chrániči
- doplňujícím ochranným pospojováním

| | |
|---|---|
| INSTALOVANÝ PŘÍKON: | Pi = 890,0kW |
| MAXIMÁLNÍ VÝPOČTOVÉ ZATÍŽENÍ (SOUDOBOST): | Ps = 375,0 kW |
| SOUDOBOST MEZI SKUPINAMI | 0,3 |
| MAXIMÁLNÍ VÝPOČTOVÉ ZATÍŽENÍ (SOUDOBOST): | Pvmax = 160,0 kW |

**UVEDENÉ TYPY MATERIÁLŮ A ZAŘÍZENÍ JSOU UVEDENY POUZE JAKO PŘÍKLAD A LZE JE ZAMĚNIT ZA JINÉ KVALITATIVNĚ A TECHNICKY OBDOBNÉ VE SMYSLU USTANOVENÍ ZÁKONA Č 137/2006 SB, § 46.**

Pavel Rubín
elektroprojekty
Stará Kysibelská 45, 360 09 Karlovy Vary
tel. 353220577, fax 353220371, E-mail rubinprojekt@seznam.cz

| | | |
|---|---|---|
| ZODP.PROJEKTANT | Klimešová M. | Klim |
| VYPRACOVAL | Klimešová M. | |
| VED.PROJEKTANT | Rubín P. | |
| HIP | | |

OBJEDNATEL: Magistrát města Karlovy Vary, Moskevská 21, 361 20 Karlovy Vary

STAVBA: Magistrát města Karlovy Vary, U spořitelny 2
Obnova el.inst. silno a slaboproudých rozvodů
D.1.4 E Silnoproudá elektrotechnika

NÁZEV VÝKRESU: ROZVADĚČ RH

| | |
|---|---|
| DATUM | 01/2014 |
| STUPEŇ PD | DPS |
| ZAK.ČÍSLO | R21/13 |
| MĚŘÍTKO | - |

LISTŮ: 6
LIST: 1
Č.VÝKRESU: D.1.4 E / 25

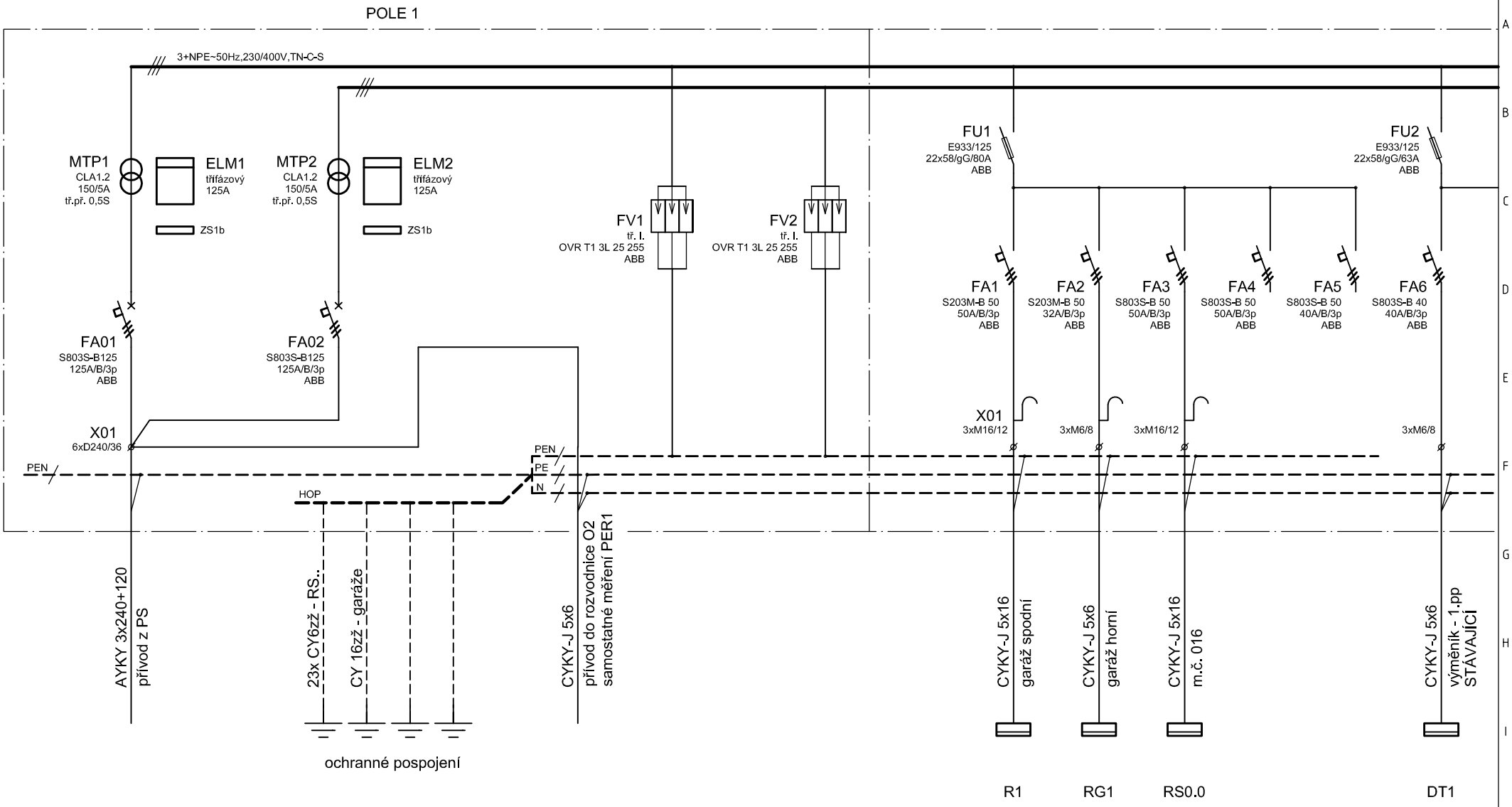


**UVEDENÉ TYPY MATERIÁLŮ A ZAŘÍZENÍ JSOU UVEDENY POUZE JAKO PŘÍKLAD A LZE JE ZAMĚNIT ZA JINÉ KVALITATIVNĚ A TECHNICKY OBDOBNÉ VE SMYSLU USTANOVENÍ ZÁKONA Č 137/2006 SB, § 46.**


Pavel Rubín
elektroprojekty
Stará Kysibelská 45, 360 09 Karlovy Vary
tel. 353220577, fax 353220371, E-mail rubinprojekt@seznam.cz


| | | |
|---|---|---|
| ZODP.PROJEKTANT | Klimešová M. | Klim |
| VYPRACOVAL | Klimešová M. | |
| VED.PROJEKTANT | Rubín P. | |
| HIP | | |

OBJEDNATEL: Magistrát města Karlovy Vary, Moskevská 21, 361 20 Karlovy Vary

STAVBA: Magistrát města Karlovy Vary, U spořitelny 2
Obnova el.inst. silno a slaboproudých rozvodů
D.1.4 E Silnoproudá elektrotechnika

NÁZEV VÝKRESU: ROZVADĚČ RH

| | |
|---|---|
| DATUM | 01/2014 |
| STUPEŇ PD | DPS |
| ZAK.ČÍSLO | R21/13 |
| MĚŘÍTKO | - |
| LISTŮ: | 6 |
| LIST: | 2 |
| Č.VÝKRESU | D.1.4 E / 25 |

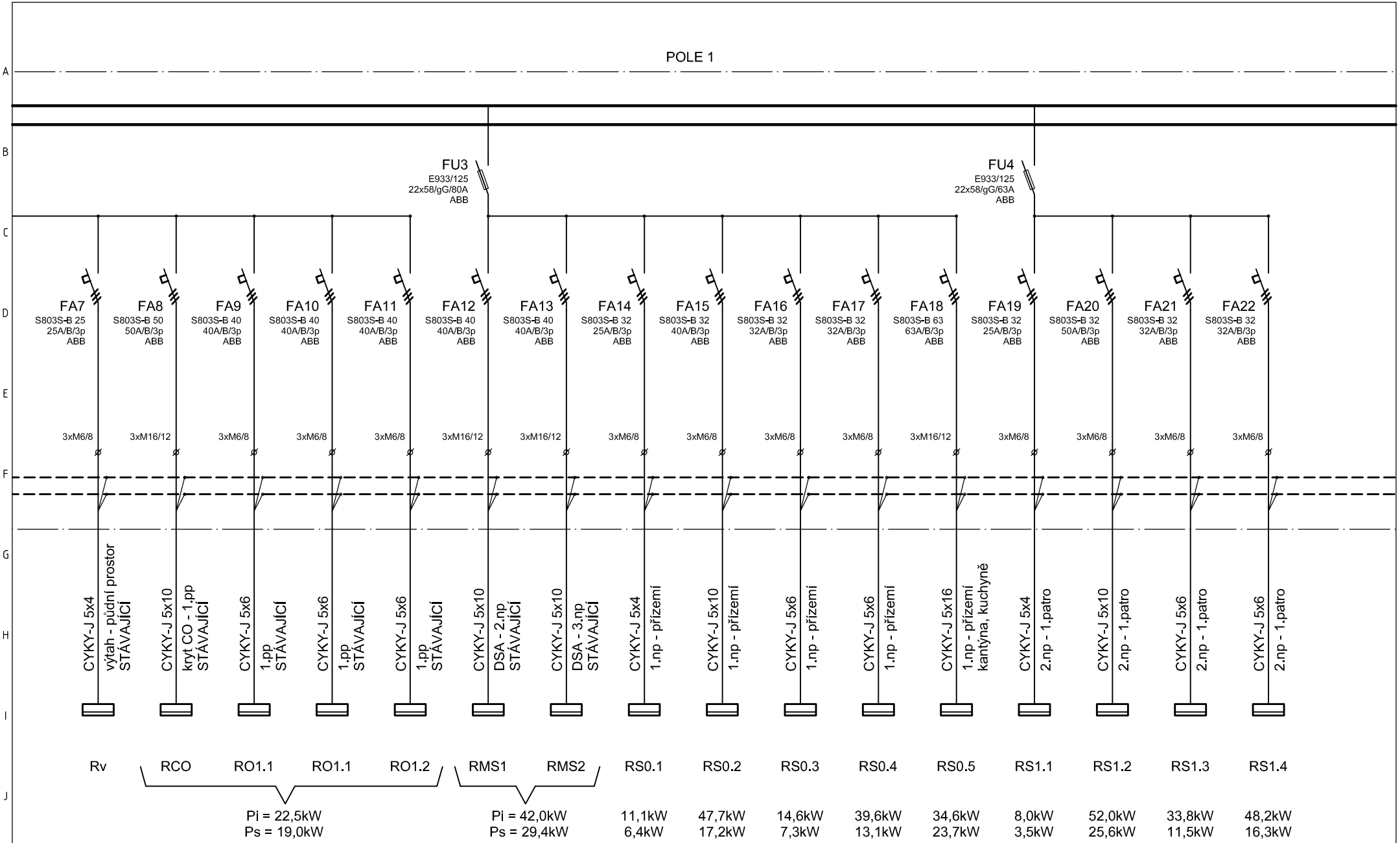


**UVEDENÉ TYPY MATERIÁLŮ A ZAŘÍZENÍ JSOU UVEDENY POUZE JAKO PŘÍKLAD A LZE JE ZAMĚNIT ZA JINÉ KVALITATIVNĚ A TECHNICKY OBDOBNÉ VE SMYSLU USTANOVENÍ ZÁKONA Č 137/2006 SB, § 46.**


Pavel Rubín
elektroprojekty
Stará Kysibelská 45, 360 09 Karlovy Vary
tel. 353220577, fax 353220371, E-mail rubinprojekt@seznam.cz


| | | |
|---|---|---|
| ZODP.PROJEKTANT | Klimešová M. | Klim |
| VYPRACOVAL | Klimešová M. | |
| VED.PROJEKTANT | Rubín P. | |
| HIP | | |

OBJEDNATEL: Magistrát města Karlovy Vary, Moskevská 21, 361 20 Karlovy Vary

STAVBA: Magistrát města Karlovy Vary, U spořitelny 2
Obnova el.inst. silno a slaboproudých rozvodů
D.1.4 E Silnoproudá elektrotechnika

NÁZEV VÝKRESU: ROZVADĚČ RH

| | |
|---|---|
| DATUM | 01/2014 |
| STUPEŇ PD | DPS |
| ZAK.ČÍSLO | R21/13 |
| MĚŘÍTKO | - |

| | |
|---|---|
| LISTŮ: | 6 |
| LIST: | 3 |
| Č.VÝKRESU | D.1.4 E / 25 |

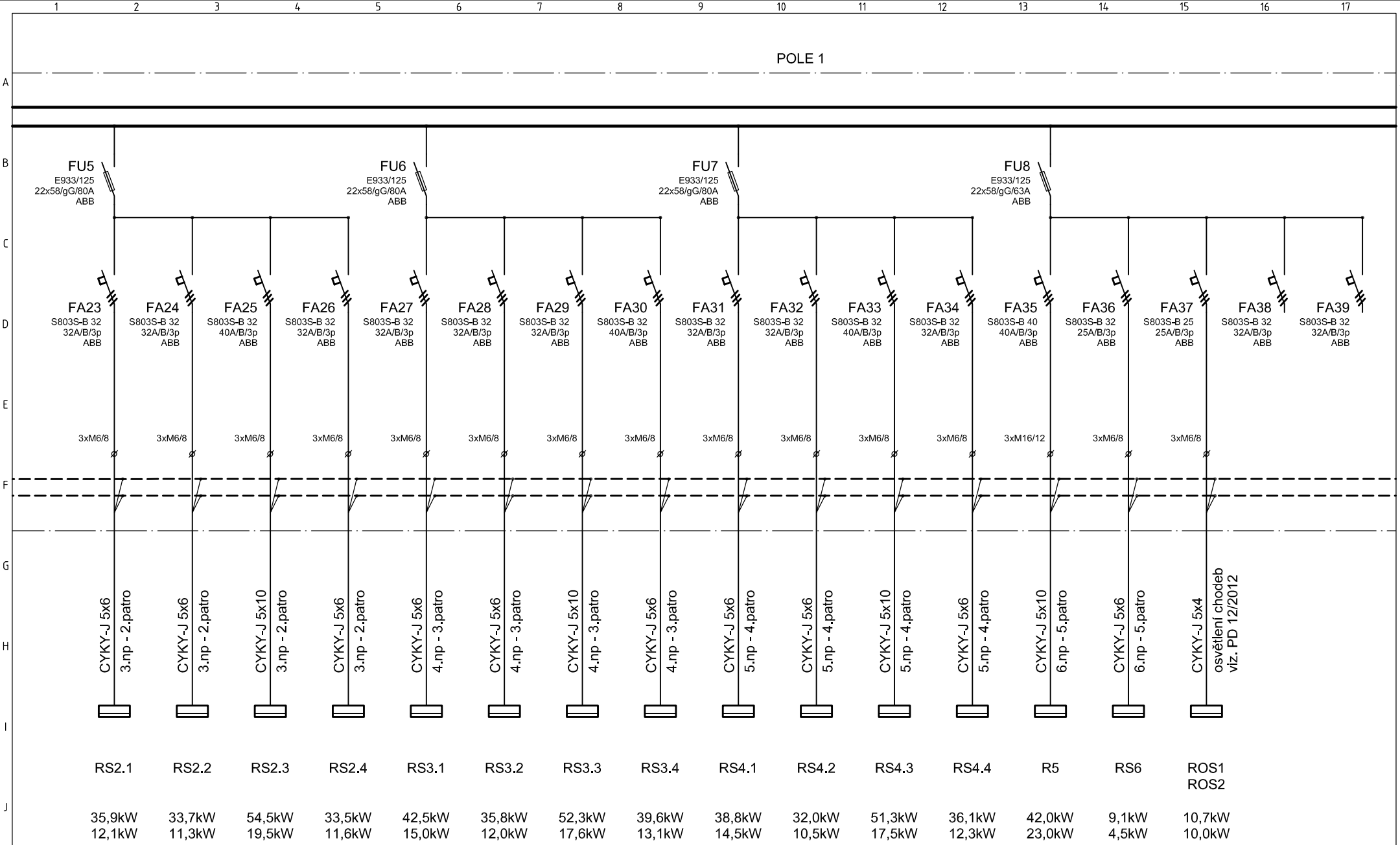


**UVEDENÉ TYPY MATERIÁLŮ A ZAŘÍZENÍ JSOU UVEDENY POUZE JAKO PŘÍKLAD A LZE JE ZAMĚNIT ZA JINÉ KVALITATIVNĚ A TECHNICKY OBDOBNÉ VE SMYSLU USTANOVENÍ ZÁKONA Č 137/2006 SB, § 46.**


Pavel Rubín
elektroprojekty
Stará Kysibelská 45, 360 09 Karlovy Vary
tel. 353220577, fax 353220371, E-mail rubinprojekt@seznam.cz


| | | |
|---|---|---|
| ZODP.PROJEKTANT | Klimešová M. | Klim |
| VYPRACOVAL | Klimešová M. | |
| VED.PROJEKTANT | Rubín P. | |
| HIP | | |

OBJEDNATEL: Magistrát města Karlovy Vary, Moskevská 21, 361 20 Karlovy Vary

STAVBA: Magistrát města Karlovy Vary, U spořitelny 2
Obnova el.inst. silno a slaboproudých rozvodů
D.1.4 E Silnoproudá elektrotechnika

NÁZEV VÝKRESU: ROZVADĚČ RH

| | |
|---|---|
| DATUM | 01/2014 |
| STUPEŇ PD | DPS |
| ZAK.ČÍSLO | R21/13 |
| MĚŘÍTKO | - |

LISTŮ: 6
LIST: 4
Č.VÝKRESU: D.1.4 E / 25

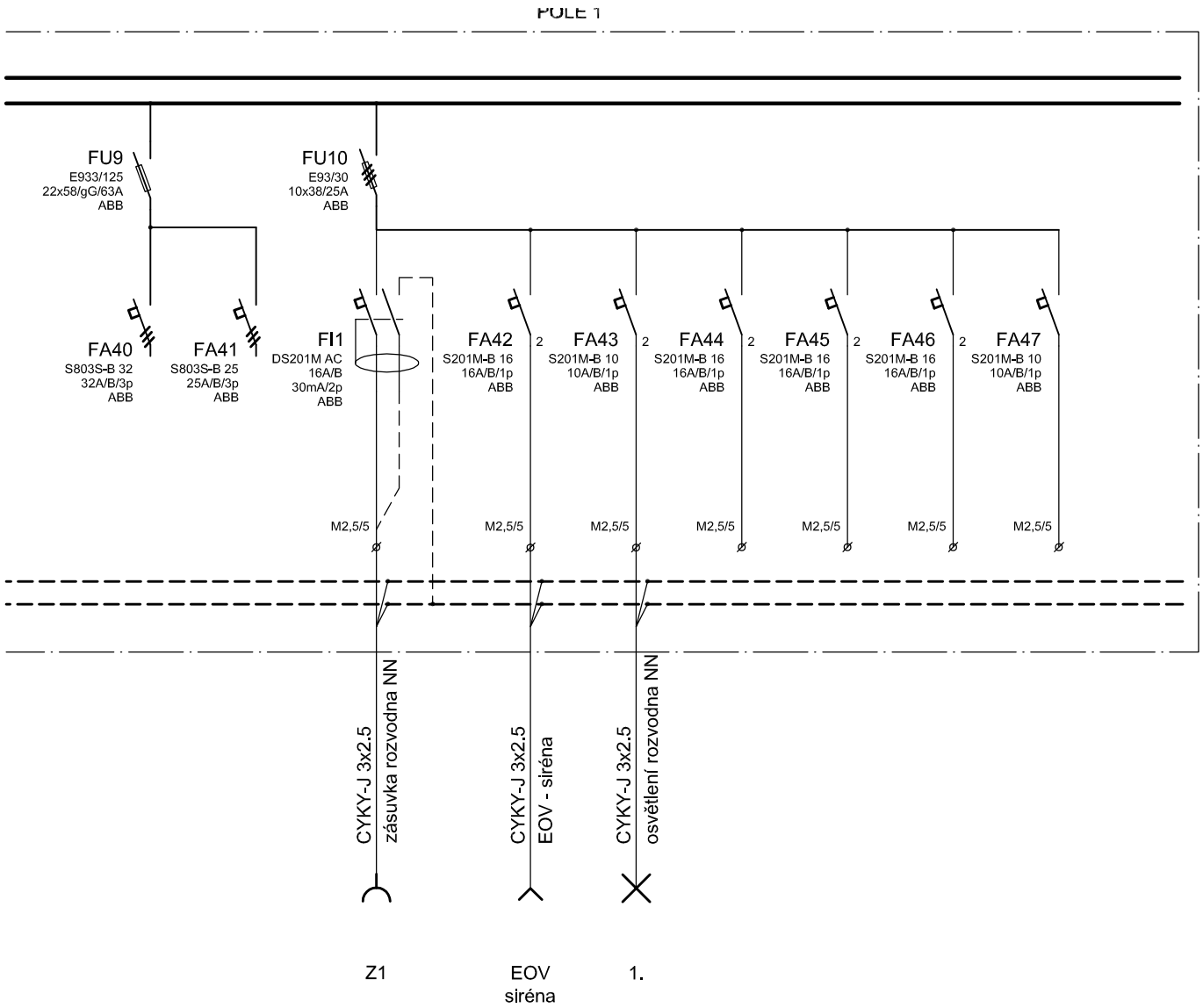


**UVEDENÉ TYPY MATERIÁLŮ A ZAŘÍZENÍ JSOU UVEDENY POUZE JAKO PŘÍKLAD A LZE JE ZAMĚNIT ZA JINÉ KVALITATIVNĚ A TECHNICKY OBDOBNÉ VE SMYSLU USTANOVENÍ ZÁKONA Č 137/2006 SB, § 46.**


Pavel Rubín
elektroprojekty
Stará Kysibelská 45, 360 09 Karlovy Vary
tel. 353220577, fax 353220371, E-mail rubinprojekt@seznam.cz


| | | |
|---|---|---|
| ZODP.PROJEKTANT | Klimešová M. | Klim |
| VYPRACOVAL | Klimešová M. | |
| VED.PROJEKTANT | Rubín P. | |
| HIP | | |

OBJEDNATEL: Magistrát města Karlovy Vary, Moskevská 21, 361 20 Karlovy Vary

STAVBA: Magistrát města Karlovy Vary, U spořitelny 2
Obnova el.inst. silno a slaboproudých rozvodů
D.1.4 E Silnoproudá elektrotechnika

NÁZEV VÝKRESU: ROZVADĚČ RH

| | |
|---|---|
| DATUM | 01/2014 |
| STUPEŇ PD | DPS |
| ZAK.ČÍSLO | R21/13 |
| MĚŘÍTKO | - |
| LISTŮ: | 6 |
| LIST: | 5 |
| Č.VÝKRESU | D.1.4 E / 25 |

# POHLED DO ROZVADĚČE

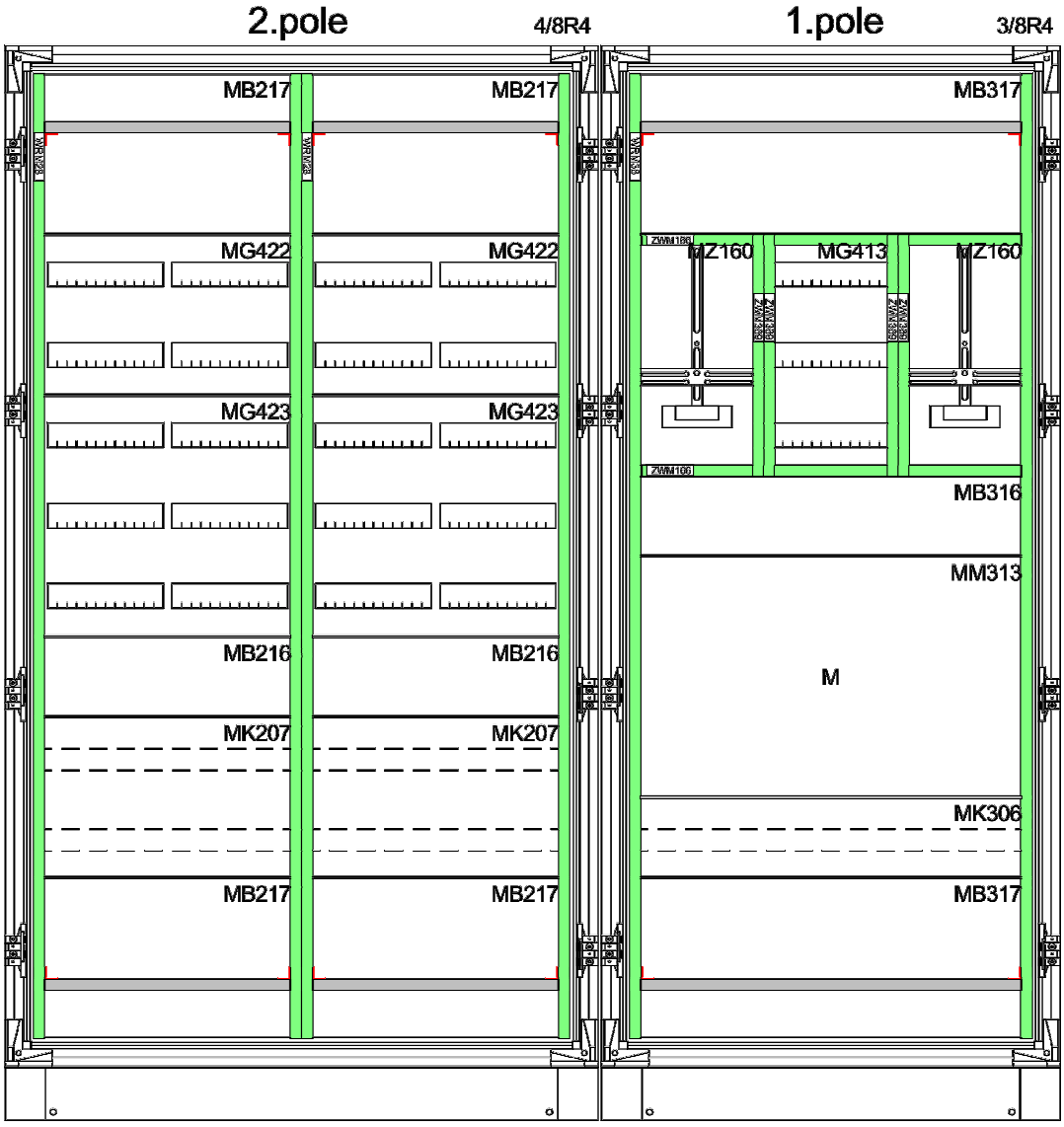


V: 2013 mm
Š: 1114 mm
H: 425 mm

V: 2013 mm
Š: 864 mm
H: 425 mm

**UVEDENÉ TYPY MATERIÁLŮ A ZAŘÍZENÍ JSOU UVEDENY POUZE JAKO PŘÍKLAD A LZE JE ZAMĚNIT ZA JINÉ KVALITATIVNĚ A TECHNICKY OBDOBNÉ VE SMYSLU USTANOVENÍ ZÁKONA Č 137/2006 SB, § 46.**


Pavel Rubín
elektroprojekty
Stará Kysibelská 45, 360 09 Karlovy Vary
tel. 353220577, fax 353220371, E-mail rubinprojekt@seznam.cz


| | | |
|---|---|---|
| ZODP.PROJEKTANT | Klimešová M. | |
| VYPRACOVAL | Klimešová M. | |
| VED.PROJEKTANT | Rubín P. | |
| HIP | | |

OBJEDNATEL: Magistrát města Karlovy Vary, Moskevská 21, 361 20 Karlovy Vary

STAVBA: Magistrát města Karlovy Vary, U spořitelny 2
Obnova el.inst. silno a slaboproudých rozvodů
D.1.4 E Silnoproudá elektrotechnika

NÁZEV VÝKRESU: ROZVADĚČ RH

| | |
|---|---|
| DATUM | 01/2014 |
| STUPEŇ PD | DPS |
| ZAKČÍSLO | R21/13 |
| MĚŘÍTKO | - |
| LISTŮ: | 6 |
| LIST: | 6 |
| Č.VÝKRESU | D.1.4 E / 25 |